CMOS-GIGABIT-ETHERNET-KAMERA

Produktfamilie Gigabit-Ethernet-Minikamera

GK1185-C 5 MegaPixel / color
GK1185-M 5 MegaPixel / monochrom

Beschreibung

Die Gigabit-Ethernet-Minikamera GK1185 ist eine an die Aufgabenstellungen in der industriellen und wissenschaftlichen Bildverarbeitungangepasste kompakte CMOS-Kamera. Sie gehört zu einer Familie von CMOS-Kameras der ABS GmbH, die mit verschiedenen Ausstattungsmerkmalen für mannigfaltige Anwendungsgebiete erhältlich sind. Typische Einsatzgebiete für die 5-Mega-Pixel-Kamera sind unter anderem die hochauflösende Messtechnik und Mikroskopie sowie die Anwendung als hochwertige Überwachungs- und Dokumentationskamera.
Die optionalen optoentkoppelten, digitalen Aus- und Eingänge erlauben den Einsatz der Kamera auch in rauen Umgebungen.
Die schnelle Gigabit-Ethernet-Schnittstelle der Kamera erlaubt die Übertragung von unkomprimierten Livebildern bei voller Sensorauflösung von 9 Bildern je Sekunde. Der Anwender hat somit die Möglichkeit, Bildverarbeitung auf dem PC zu realisieren, ohne eine zusätzliche Framegrabber-Karte zu benötigen. Der integrierte DSP mit seiner hohen Rechenleistung eröffnet dem Anwender die Möglichkeit, eine Bildverarbeitung oder eine Bildvorverarbeitung in der Kamera durchzuführen.
Die Gigabit-Ethernet-Schnittstelle erlaubt dem Anwender den Anschluss der Kamera mit Kabellängen bis zu 100 m bzw. im Netzwerk bei entsprechender Infrastruktur praktisch unbegrenzte Entfernungen. Die Gigabit-Ethernet-Kamera ist optional mit einem Lichtwellenleiter-Anschluss (LWL) lieferbar, so dass sich die Anschlusslänge auf ca. 500 m vergrößert.

Einsatzmöglichkeiten

- hochauflösende Mikroskopie- und Messtechnik-Kamera
- hochwertige Dokumentations- / Überwachungskamera
- robuster Industrieeinsatz
- autonom arbeitender intelligenter optischer Sensor

Empfindlichkeit des Sensors

GK1185-M

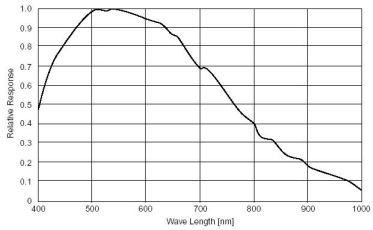

GK1185-C

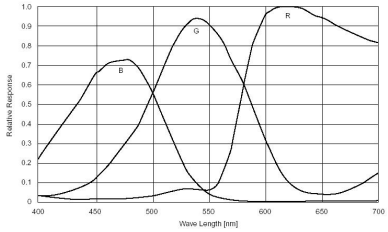

Technische Daten

Sensor	1/2.5", CMOS, progressive scan, monochrom oder color (BAYER-Pattern)
Bildauflösung	2592 x 1944 Pixel
Pixelgröße	2,2 µm x 2,2 µm
Bildrate	9 fps bei 2592 x 1944 14 fps bei 2048 x 1536 85 fps bei 640 x 480
Shutter	Rolling Shutter
Belichtungszeit	102 µs bis 3 s
A/D-Auflösung	8 bit / 10 bit / 12 bit
Verstärkung	1 bis 128 fach
Rechenleistung DSP	1200 MAC
Bildspeicher intern	32 MB / 6 Bilder (bei 2592 x 1944 Pixel)
Datenschnittstelle	Gigabit-Ethernet
Stromversorgung	Power-over-Ethernet (PoE) oder Weitbereichseingang 8 – 24 Volt
Leistungsaufnahme	typ. 5 W
Einsatz-Temperatur	+ 0 °C bis + 55 °C
Lager-Temperatur	- 20 °C bis + 70 °C
Abmessungen	31,4 mm x 45 mm x 95 mm
Gewicht	ca. 150 g (ohne Objektiv)
Objektiv-Anschluss	C-Mount
Optionen	▪ Digitale Eingänge 2x optoentkoppelt (frei programmierbar) 1x TTL-Triggereingang (schnell)
	▪ Digitale Ausgänge 2x optoentkoppelt (als Strobe programmierbar)
	▪ Temperatursensor in Sensorumgebung
	▪ RS232-Anschluss
	▪ LWL-Anschluss (2x LC)

Einbaumaße

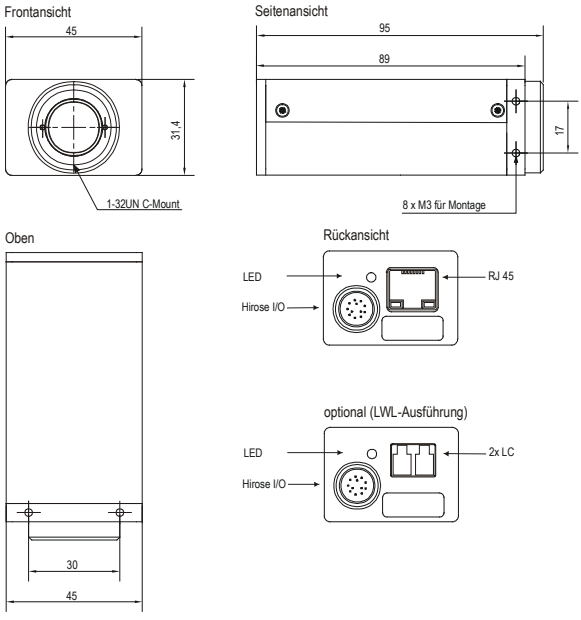

ABS Gesellschaft für Automatisierung Bildverarbeitung und Software mbH
Tel. : + 49-3641-2226 - 0
FAX : + 49-3641-2226 - 11
www.kameras.abs-jena.de
info@abs-jena.de

Version 2.06 / Februar 2011

Design und Spezifikation können sich ohne Ankündigung ändern